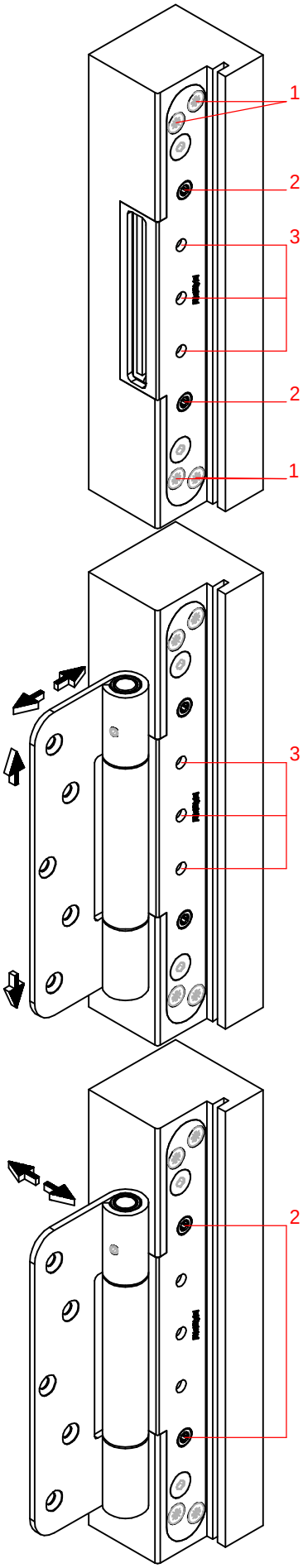


## Verstellschrauben - Adjustment screws

Befestigung - Fastening

Seitenverstellung - Lateral adjustment

Höhenverstellung und Andruckverstellung
(Klemmschrauben)

Height and compression adjustment
(clamping screws)

Seitenverstellung - Lateral adjustment

Befestigung - Fastening

## Höhen- und Andruckverstellung :

Tür öffnen, mit Keilen feststellen

Klemmschrauben (3) leicht lösen,
Tür in Position bringen

Klemmschrauben (3) fest anziehen,
Keile entfernen

## Height and compression adjustment :

Open the door, secure using wedges

Slightly loosen the clamping screws (3),
position the door

Tighten up the clamping screws (3),
remove the wedges

## Seitenverstellung :

Seitenverstellung (2) gleichmäßig
oben und unten in die gewünschte
Richtung drehen. Spannungen auf
der Achse vermeiden !

## Lateral adjustment :

Turn the upper and lower lateral
adjustment screws (2) evenly in the
required direction. Avoid strain on the axis !

Diese Unterlage ist unser Eigentum. Jede Vervielfältigung, Verwertung oder Mitteilung an dritte Personen ist strafbar, verpflichtet zu Schadensersatz und wird strafrechtlich verfolgt. (Urheberrechtsgesetz. Gesetz gegen unlauteren Wettbewerb BGB). Alle Rechte für den Fall der Patenterteilung (§ 7 Abs.1 P.G.) oder der GM-Eintragung (§ 5 Abs.4 GMG) vorbehalten. Schutzvermerk nach DIN 34 beachten .
BaSys - Bartels Systembeschläge GmbH

| Ausg. | Änderung | Datum | Name |
|---|---|---|---|

Maße in mm
A3-Format
Rohstoff -

| 2010 | Datum | Name |
|---|---|---|
| Bearb. | 08.03. | Glück |
| Gepr. | - | - |
| Norm | - | - |

Datei: Montageanleitung 3D Tasche.PRT

BaSys Bartels Systembeschläge GmbH
Bartels Systembeschläge GmbH
D-32689 Kalletal-Hohenhausen
Gewerbegebiet Echternhagen 2
Telefon 05264/6473-0
Telefax 05264/6473-30

Benennung
# Montageanleitung für OBJECTA ® Objekttasche 3-D

Zeichn.-Nr.: -
Maßstab frei