Schlosskasten "Glass" 40/10

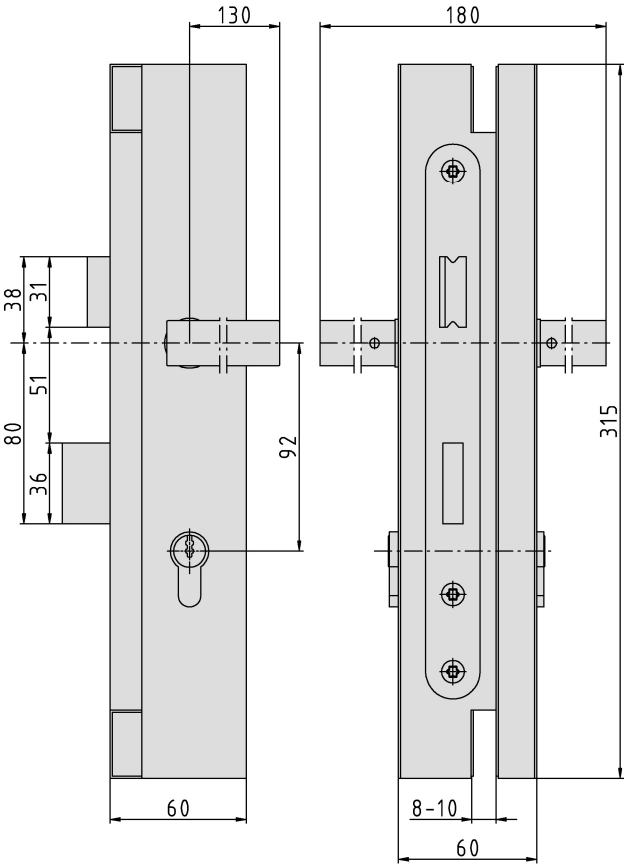

Zusätzliche Informationen

Anwendung:	für Glastüren in stumpf einschlagenden Zargen; geeignet für 8-10 mm Glasdicke (ESG)
Hinweis:	inkl. Befestigungsschrauben, Einsteckschloss, Profilzylinder und Drücker
Kombination:	DX 80 3-D "Glass" Bandaufnahmek., DX 60/100 3-D "Glass" Bandaufnahmek.

Anschlagzeichnung

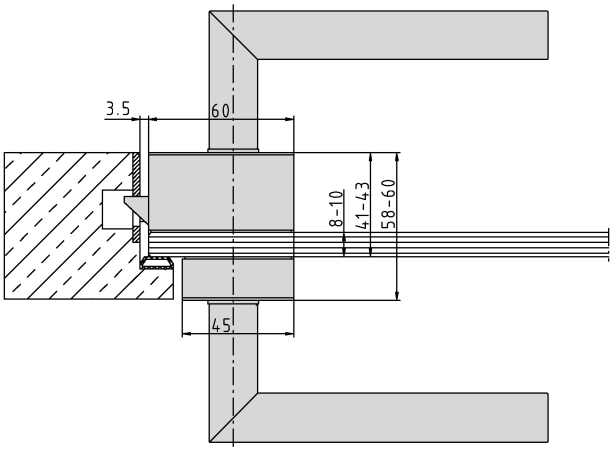

Artikel	Oberfläche	VPE	Bemerkung
040857	nach Vorgabe	2	Schlosskasten "Glass" 40/10 Links
040882	nach Vorgabe	2	Schlosskasten "Glass" 40/10 Rechts

Copyright 1995 - 2020