COMBICA ® 1534 FG WF Rahmenteil

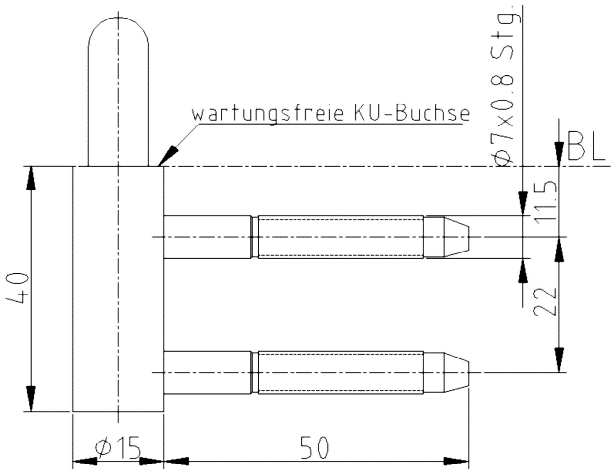

Zusätzliche Informationen

Normbelastung: Türgewicht 40 kg (pro Paar)
Anwendung: Holzzargen, Umfassungszargen, wartungsfrei
Kombination: COMBICA ® Flügelteil 1525 V7
Bandtasche: Alle KU- und ST-Bandtaschen aus Kapitel 06 außer ST40, ST42

Anschlagzeichnung

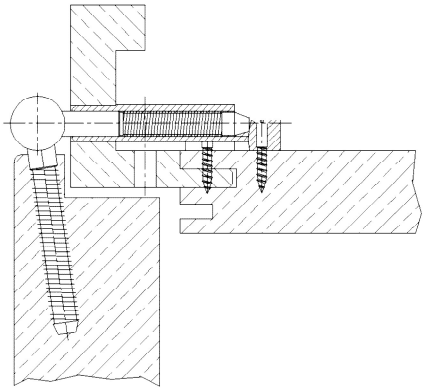

Artikel	Oberfläche	VE	Bemerkung
020249	vergoldet	200	
020259	blau verzinkt	200	
020260	vernickelt	200	
022009	Niro gebürstet	10	
044120	weiß besch.	200	
037425	verchromt	20	

Stand/Date: 01.01.2019
Copyright 1995 - 2019
www.basys.biz
vertrieb@basys.biz
Tel: +49-(0)5264/6473-0
Fax +49-(0)5264/6473-30
Bartels Systembeschläge GmbH
Gewerbegebiet Echternhagen 2
32689 Kalletal