OBJECTA ® 2029/100/56 D18

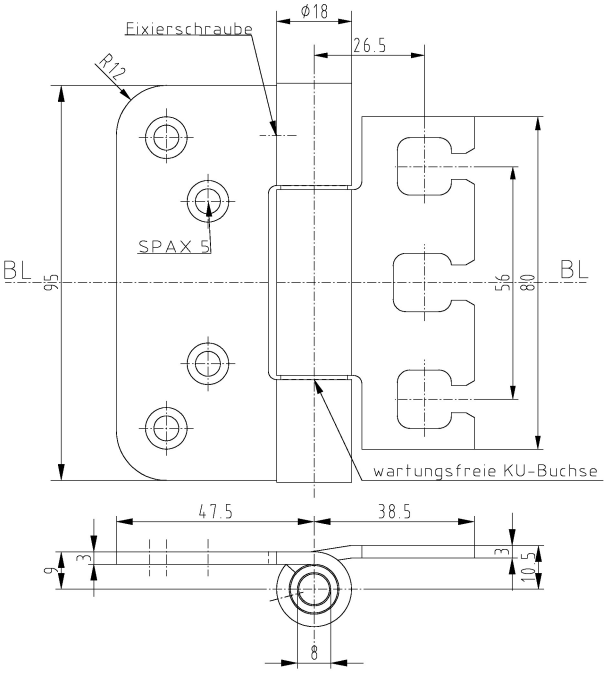

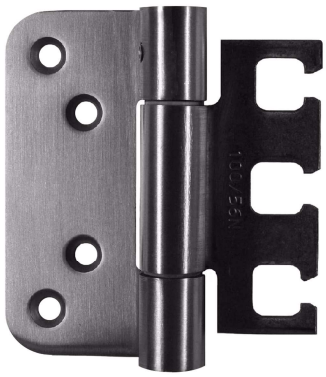

Zusätzliche Informationen

Normbelastung: Türgewicht 100 kg (pro Paar)
Anwendung: stumpf einschlagende Türen, wartungsfrei, mit Stiftsicherung, eingebaut demontierbar, schlanke Form durch **Rollendurchmesser 18 mm**
Bandtasche: OBJECTA ® 3-D Bandtaschen gemäß Kapitel 2 mit Anschlussmaß 56 mm (VX)

Anschlagzeichnung

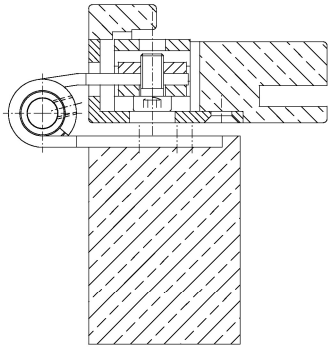

Zertifizierung gemäß

CE

Artikel	Oberfläche	VPE
039628	Niro gebürstet	40
039629	vernickelt	40

Copyright 1995 - 2020